Temat: Obwody elektryczne.

(notatka do zeszytu)

Obwód elektryczny – układ elementów tworzących drogę zamkniętą dla prądu elektrycznego. Obwód elektryczny tworzą: źródła prądowe i napięciowe, przewody elektryczne, wyłączniki oraz odbiornik.

Wyróżniamy dwa podstawowe obwody elektryczne :

- obwód szeregowy w którym wszystkie elementy obwodu podłączone są jeden za drugim, gdzie w razie przepalenia się jednego z elementów obwodu pozostałe także przestają działać,

- obwód równoległy w którym wszystkie elementy obwodu działają niezależnie od siebie i jeśli przepali się jeden elementów to do pozostałych dotrze prąd i będą one działały.

Podstawowe schematy obwodów elektrycznych:

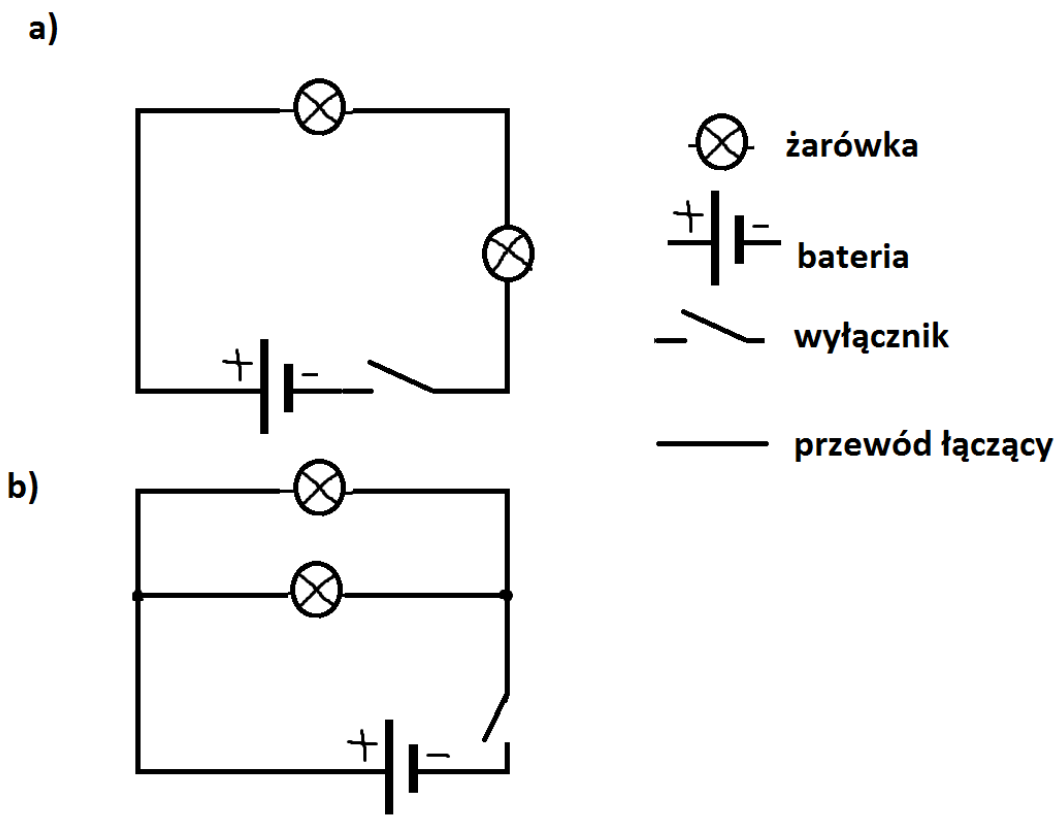

Patrząc na oba schematy proszę podpisać, która ilustracja przedstawia obwód równoległy a która obwód szeregowy.

Samodzielnie proszę narysować obwód elektryczny równoległy i prostopadły, który w swoim układzie będzie posiadał oprócz baterii i wyłącznika przynajmniej dwie żarówki.